RoHS

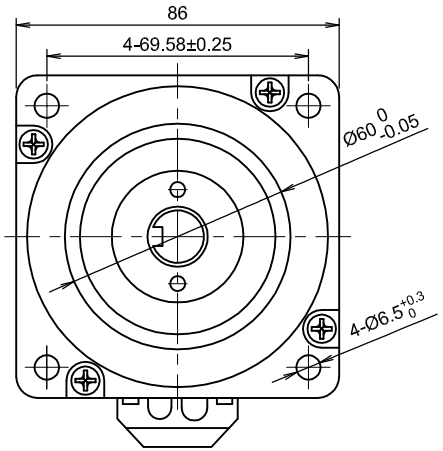

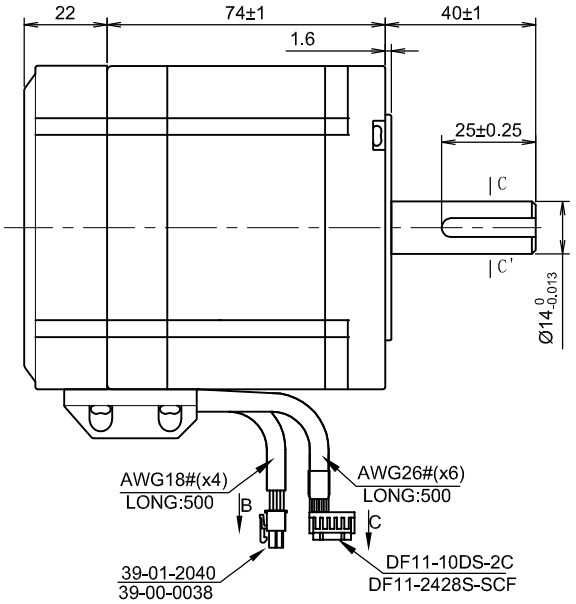

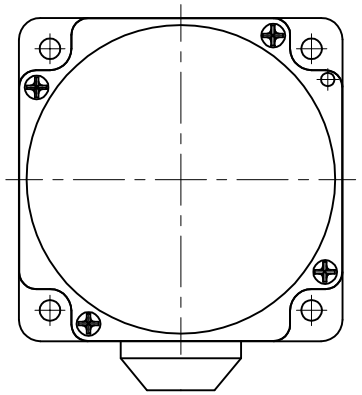

接线图

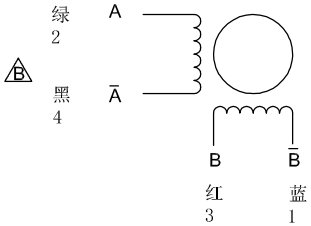

编码器接线		端子序号
黑	GND	10
红	+5V	9
蓝白	A/	8
蓝	A	7
橙白	B/	6
橙	B	5

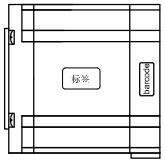

励磁顺序（两相励磁）VS旋转方向

STEP	A	B	Ā	B̄
1	+	+	−	−
2	−	+	+	−
3	−	−	+	+
4	+	−	−	+

CW ↓ ↑ CCW

从电机安装面看为顺时针

编码器参数	
分辨率	1000ppr
额定电压	5 Vdc
输出类型	line driver
电机参数	
步进角	1.8°±5%
额定电流	6.0 Amps/PHASE
保持力矩	4.2 N.m MIN.
电阻	0.34 ohm±10% AT 25°C
电感	2.7 mH±20% AT 1kHz,1Vrms
转子惯量	1900g.cm^2
绝缘等级	CLASS B
绝缘耐压	500V A.C 1MINUTE
防护等级	IP 20
重量	2300g
温升	80K MAX.
额定运行环境温度	-20°C—+50°C
允许轴向负载	60N
允许径向负载	220N (ON THE SHAFT END)

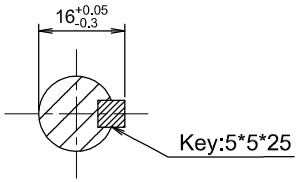

C-C' VIEW

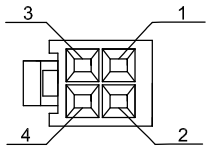

A-A'视图
电机线

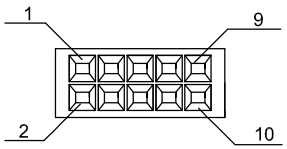

B-B'视图
编码器线

YYWWXXXXX

Stator barcode label

注 黑色端盖

Ever ELETTRONICA
the clever drive
www.aiweimotion.com

电机型号

EW34-260-E1000

步进电机规格书

单位: mm
未标注长度及角度默认公差
长度： ±0.3mm 角度：±5%
电机检验标准: QC-ZL-011
编码器检验标准: QC-ZL-013

版本	日期	描述	出图人
B	18-05-21	修正端子线序	BUD
A	06-03-21	first version	BUD

APPROVED
John